SRK04-C

ROLO COMPACTADOR COMBINADO

SHANTUI
BRASIL

CONHEÇA A SHANTUI

SINCE 1952

A Shantui é o maior fabricante de tratores de esteiras do mundo. Os tratores de esteiras da Shantui representam o melhor nível na indústria chinesa de máquinas de construção. A empresa produz robustos tratores de esteira e desde 1.975 já foram produzidos mais de 100.000 tratores.

Desde seu início, a Shantui se dedicou a produzir equipamentos de construção de alta qualidade, com uma visão clara de se tornar uma referência global em tecnologia de tratores de esteira. Ao longo dos anos, suas equipes de engenharia e pesquisa trabalharam incansavelmente para alcançar esse objetivo, aprimorando constantemente seus produtos e investindo em tecnologias avançadas para enfrentar os desafios mais exigentes do mercado.

**IMPLEMENTOS OPCIONAIS ORIGINAIS SHANTUI
Peso operacional na configuração padrão de fábrica inclui o tanque de combustível cheio e operador de 75 Kg
Consulte o revendedor autorizado SHANTUI para outros opcionais disponíveis para este modelo
As especificações estão sujeitas a alterações sem aviso prévio. As fotos podem incluir opcionais
Consulte-nos em www.shantuidobrasil.com.br

SHANTUI BRASIL

ESPECIFICAÇÕES TÉCNICAS
SRK04-C

SRK04-C Rolo Compactador Combinado	
Peso	
Peso operacional	4200kg
Peso do módulo dianteiro	4100kg
Características de condução	
Velocidade	0-12km/h
Raio de giro	3000mm
Capacidade de subida	41%
Tração	Tração hidráulica dupla
Proteção	ROPS
Raspadores nos tambores e nos pneus	
Motor	
Modelo	Yanmar 4TNV88
Tipo	Motor a Diesel, intercooler
	4 tempos, quatro cilindros
Potência	35.4kW / 48hp @3000
Emissões de Poluentes de acordo com a Norma do Conama MAR I / TIER III	
Freios	
Sistema de freio hidrostático e freio de estacionamento com acionamento automático	
Compactação	
Vibração	Hidráulica
Carga Estática	150N/cm (frente)
Amplitude Nominal	0.50mm
Frequencia de vibração	60Hz
Força Centrífuga	40kN
Lagura de Pavimenteção	1.400 mm
Capacidade do tanque	
Combustível	70L
Água	220L

**IMPLEMENTOS OPCIONAIS ORIGINAIS SHANTUI
Peso operacional na configuração padrão de fábrica inclui o tanque de combustível cheio e operador de 75 Kg
Consulte o revendedor autorizado SHANTUI para outros opcionais disponíveis para este modelo
As especificações estão sujeitas a alterações sem aviso prévio. As fotos podem incluir opcionais
Consulte-nos em www.shantuidobrasil.com.br

SHANTUI BRASIL

ESPECIFICAÇÕES TÉCNICAS
SRK04-C

SRK04-C Rolo Compactador Combinado		
Dimensões		
Distância entre eixos	A	1950mm
Largura do tambor	B	1400mm
Diâmetro do tambor	C	900mm
Comprimento total	L	2850mm
Largura total	W	1520mm
Altura total	H	2700mm
Especificação dos pneus		10.5/80-16
Espessura da chapa do tambor		15mm
Quantidade de pneus		4
Diâmetro do pneu		790mm
Dimensões do equipamento		3000x1670x2200mm

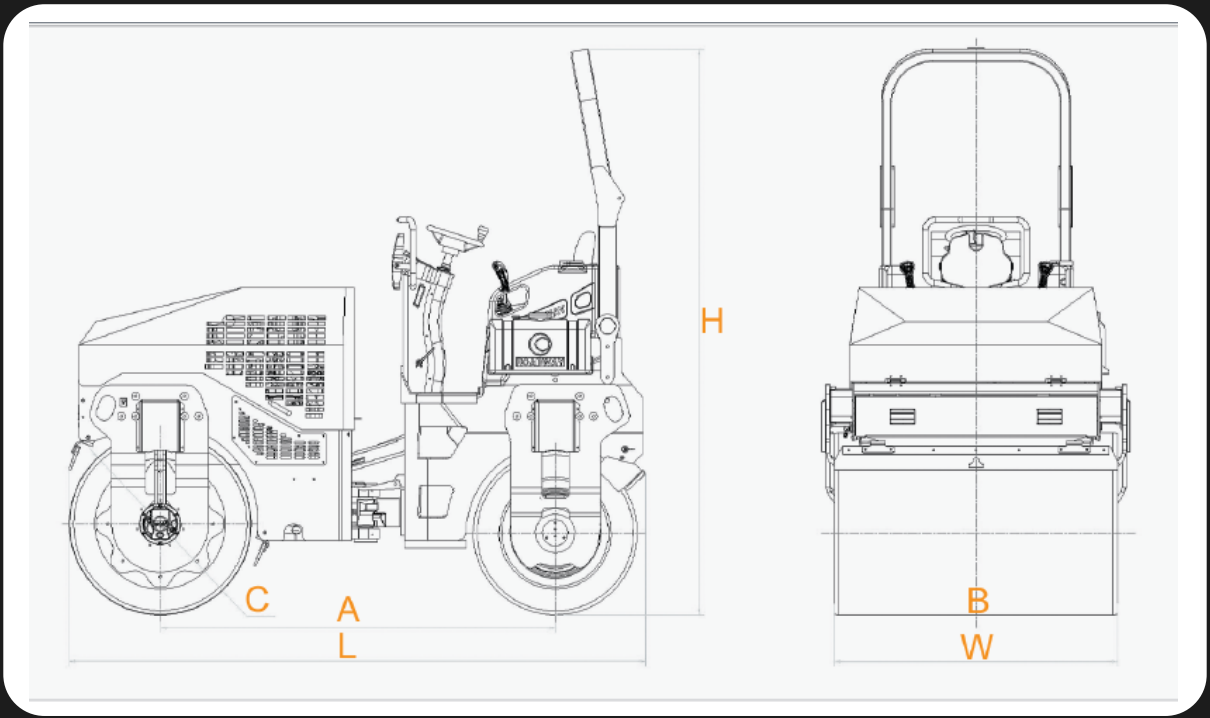

**GPS, sistema de gerenciamento de frotas, monitoramento de controle falhas, manutenção, revisão e localização via satélite, com os recursos: I. Monitoramento e controle da localização da máquina. II. Toque de recolher. III. Relatórios gerenciais de horas de funcionamento/horas ociosas. IV. Alerta sobre código de falhas (como pressão e temperatura fora dos limites de trabalho). V. Programação das manutenções;

**IMPLEMENTOS OPCIONAIS ORIGINAIS SHANTUI
Peso operacional na configuração padrão de fábrica inclui o tanque de combustível cheio e operador de 75 Kg
Consulte o revendedor autorizado SHANTUI para outros opcionais disponíveis para este modelo
As especificações estão sujeitas a alterações sem aviso prévio. As fotos podem incluir opcionais
Consulte-nos em www.shantuidobrasil.com.br

SHANTUI BRASIL

Concessionárias Autorizadas Shantui

Segue abaixo a rede de Concessionárias Autorizadas Shantui, todas autorizadas a vender equipamentos novos, peças genuínas, assistência técnica, manutenção e garantia:

YAMADIESEL
EQUIPAMENTOS

Matriz Campo Largo - PR
Rodovia BR-277 Km 113 - (Sentido Curitiba)
Rondinha, Campo Largo - PR.
(41) 3555-3723

Filial Curitiba - PR
(41) 3555-3723

Filial Cascavel - PR
(45) 3097-6433

Caxias do Sul - RS
(54) 3196-6647

Joinville - SC
(47) 3511-6279

Peças
(47) 9 9715-0194 | pecas@shantui-br.com
(45) 9 9118-0019 | pecas@yamadiesel.com.br